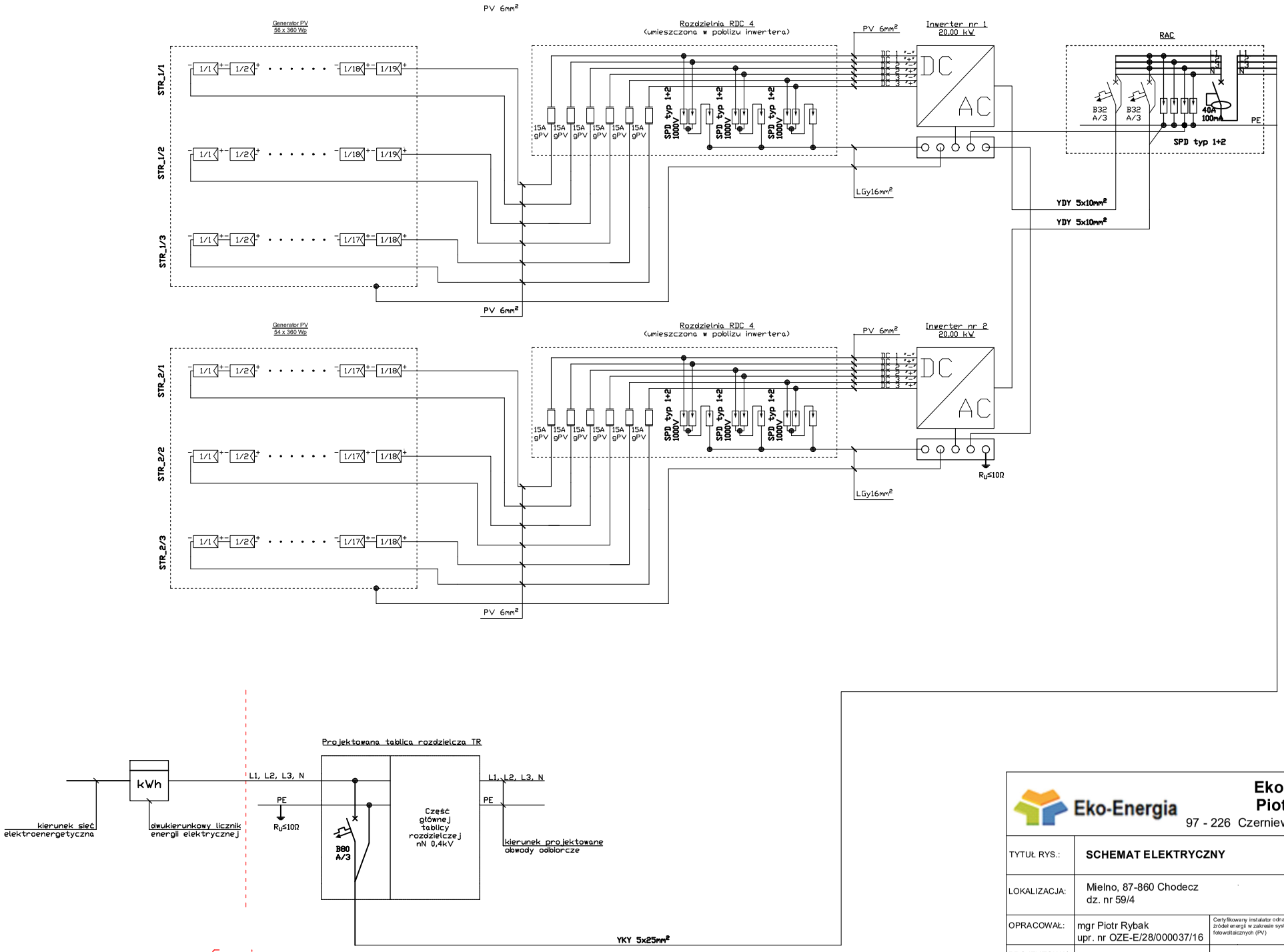

Eko-Energia
Piotr Rybak
97 - 226 Czerniewice, ul. Mazowiecka 67

TYTUŁ RYS.:	**SCHEMAT ELEKTRYCZNY**		
LOKALIZACJA:	Mielno, 87-860 Chodecz dz. nr 59/4		
OPRACOWAŁ:	mgr Piotr Rybak upr. nr OZE-E/28/000037/16	Certyfikowany instalator odnawialnych źródeł energii w zakresie systemów fotowoltaicznych (PV)	
PROJEKTOWAŁ:			
DATA: **Kwiecień 2020 R.**	SKALA: **n.d.**	NR. RYS.:	**E-01**